X40 COMPLETE KIT

set voor een kozijnloze binnendeur

XINNIX
DOOR SYSTEMS

VLAKWANDIG TREKKEN

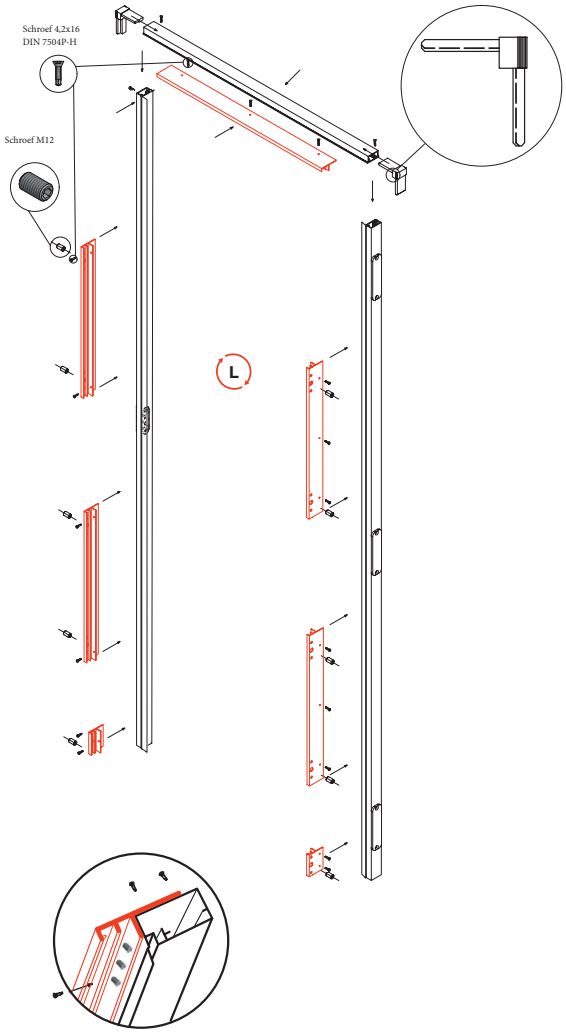

VLAKWANDIG DUWEN

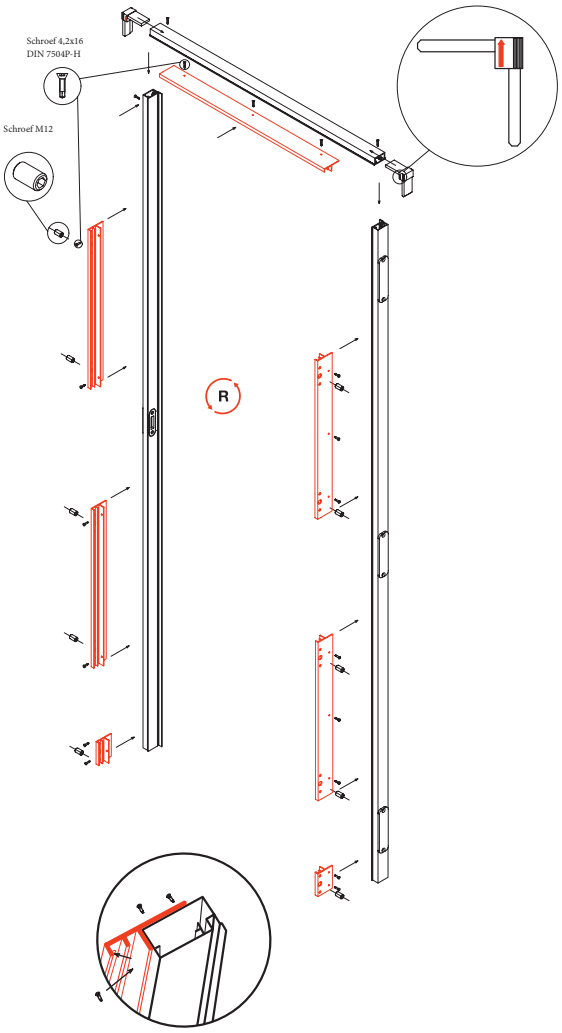

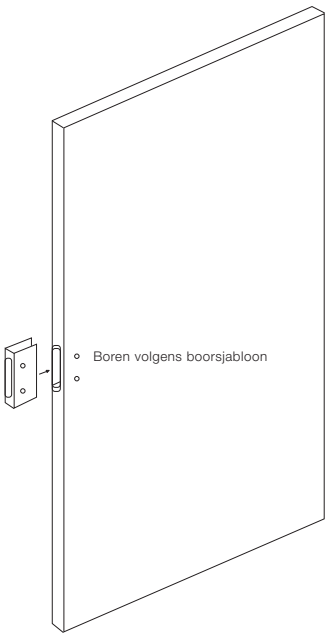

1. Bepaal de draairichting EU links/rechts
2. Plaats het boorsjabloon
3. Bepaal de plaats van de boorgaten
4. Verwijder het magneetslot
5. Boor de boorgaten
6. Verwijder de boorspanen
7. Monteer het magneetslot op de correcte manier (zie sjabloon)
8. Monteer de deurkruk
9. Plaats de deur in het frameless Xinnix systeem
10. Verwijder het klemsysteem op de dagschoot

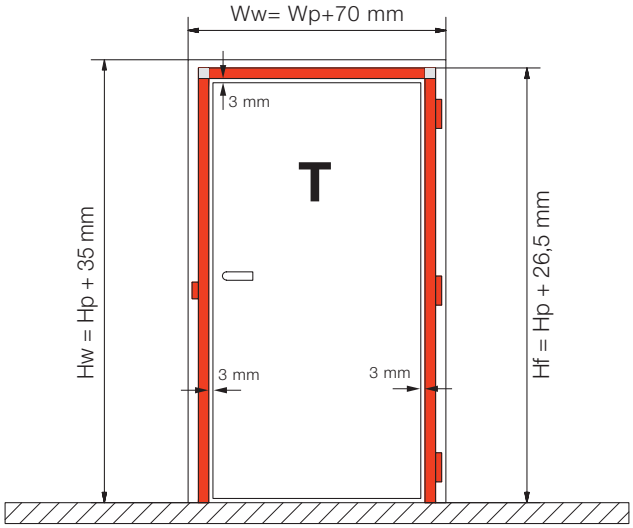

Hw: hoogte muuropening

Ww: breedte muuropening

Hf: hoogte frame

Hp: hoogte deurpaneel

Wp: breedte deurpaneel

Montage systeem

1

Leg het systeem naargelang de draairichting rond de deur.

2

Bevestig de scharnieren aan de deur en het systeem.

3

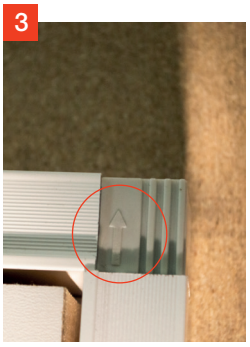

Klik het hoekje van het kopstuk in de scharnierkant.(pijl wijst naar boven)

4

Klik het hoekje van het kopstuk in de slotkant. Schroef ze vast.

5

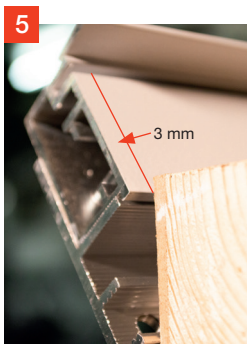

Zorg ervoor dat je boven- en onderaan 3mm speling hebt.

6

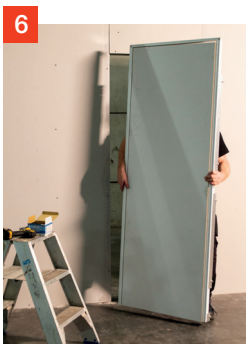

Het geheel is klaar om in de wand te plaatsen.

Montage in de muur

1

Het deurgeheel is klaar. Zet het geheel in de wand.

2

Controleer of het geheel in lijn ligt met de wand.

3

Met de stelschroeven kan u het geheel waterpas zetten.

4

Bevestig het geheel met de schroeven in de wand.

5

Fixeer met PUR-schuim.

6

Kleef de borstel in het midden van het bovendorpel. Regel de scharnieren bij indien nodig.

Afwerkingsadvies

Plinten

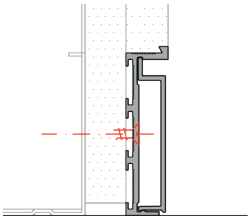

XP50-3000W + COVER

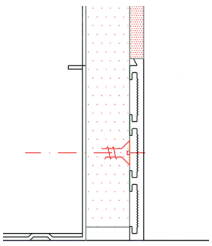

XP50.04-3000W